ТЕХНИЧЕСКИЙ ПАСПОРТ ИЗДЕЛИЯ

Произведено по технологии: VALTEC s.r.l., Via Pietro Cossa, 2, 25135-Brescia, ITALY
Изготовитель: TAIZHOU JIAHENG VALVES CO.,LTD, Huxin Village, Chumen Town, Yuhuan County, China

VALTEC S.R.L. ГАРАНТИЯ 10 ЛЕТ

КЛАПАНЫ ТЕРМОРЕГУЛЯТОРОВ РАДИАТОРНЫЕ

Модели: **VT.031 (угловой);**
VT.032 (прямой)

ПС - 46934

ТЕХНИЧЕСКИЙ ПАСПОРТ ИЗДЕЛИЯ

1.Назначение и область применения.

1.1. Клапаны предназначены для автоматического или ручного регулирования расхода теплоносителя с температурой до 120ºС и рабочим давлением до 1,0 МПа включительно, проходящего через отопительный прибор водяной системы отопления.
1.2. В качестве рабочей среды, помимо воды, могут использоваться другие жидкости, нейтральные по отношению к материалам клапана.
1.3. Клапаны соответствуют требованиям стандарта EN 215, часть 1 и ГОСТ 30815-2019.
1.4. Регулирование потока теплоносителя может осуществляться :
– вручную (не рекомендуется), с помощью комплектного регулировочного колпачка;
- автоматически, с помощью термостатической головки (приобретается отдельно) - в зависимости от температуры внутреннего воздуха в помещении;
- автоматически с помощью электротермического сервопривода (приобретается отдельно) - по команде управляющего автоматического устройства управления (комнатный термостат, контроллер; блок общедомовой автоматики и пр.).
1.5. Использование клапанов с термоголовками (терморегуляторов) позволяет автоматически поддерживать температуру воздуха в помещениях на заданном уровне с точностью до 1 ºС.
1.6. Клапаны поставляются в следующих исполнениях:
- базовое исполнение (без индекса) –муфтовый вход и обычный полусгон;
- исполнение с индексом «NR» - муфтовый вход и самоуплотняющийся полусгон;
- исполнение с индексом «NER» - штуцерный вход стандарта «евроконус» и самоуплотняющийся полусгон.
1.7. Самоуплотняющаяся конструкция полусгона клапанов с индексами NR и NER позволяет отказаться от использования при монтаже дополнительного уплотнительного материала.

2.Технические характеристики клапана

№	Характеристика	Значение	Пояснение
1	Средний полный срок службы , лет	30	При соблюдении паспортных условий эксплуатации
2	Рабочее давление, МПа	1,0	
3	Пробное давление, МПа	1,5	Давление опрессовки перед

Паспорт разработан в соответствии с требованиями ГОСТ 2.601-2019

			вводом в эксплуатацию
4	Температура рабочей среды, °С	До +120	
5	Допустимая температура среды окружающей клапан, °С	От +5 до +45	
6	Допустимая влажность среды, окружающей клапан, %	30… 80	
7	Максимальный перепад давления на клапане, МПа	0,1	Перепад давления, при котором клапан сохраняет регулировочные свойства
8	Номинальный перепад давления на клапане, МПа	0,01	Перепад давления, при котором производятся построения графиков открытия-закрытия
9	Номинальный расход, кг/час	200	Расход при номинальном перепаде давления
10.1	Пропускная способность при полностью открытом клапане, $м^3$/час, Kvs	1,2	Расход при перепаде давления 1 бар
10.2	Пропускная способность в положении S-1, $м^3$/час	0,35	
10.3	Пропускная способность в положении S-2, $м^3$/час	0,63	
11	Номинальный диаметр, дюймы	1/2;3/4	
12	Номер стандарта на габаритные и присоединительные размеры	HD 1215-2 Part2	знак соответствия стандарту
13	Резьба под термостатическую головку	М 30х1,5	
14	Крутящий момент на ручку для ручного регулирования, Нм	Не более 2	
15	Допустимый изгибающий момент на корпус клапана, Нм	½-не более 120, ¾-не более	По методике ГОСТ 30815-2019

		180	
16	Уровень шума, дБ	25	При перепаде давлений на клапане 60 КПа

3.Кривые открытия и закрытия клапана

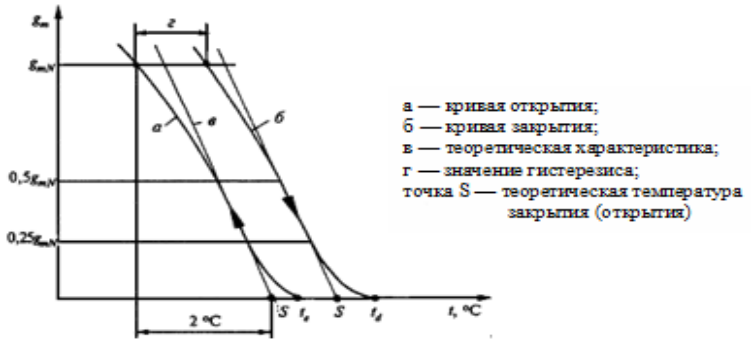

4.Условные обозначения по ГОСТ 30815-2019

№	Обозначение	Расшифровка обозначения
1	g_m	величина потока теплоносителя
2	g_{mN}	номинальная величина потока для промежуточного положения рукоятки установки температуры
3	$g_{m\,max}$	максимально достигаемая величина потока при перепаде давлений 0,1 МПа
4	g_{ms}	величина потока, достигаемая при температуре *S*-2 °С и перепаде давлений 0,01 МПа при всех возможных положениях рукоятки установки температуры
5	$g_{ms\,max}$	величина потока при максимальном положении рукоятки установки температуры
6	$g_{ms\,min}$	величина потока при минимальном положении рукоятки регулятора температуры
7	g_{mx1}, g_{mx2}	вспомогательные значения величины потока для измерения времени срабатывания
8	t_s	температура датчика, соответствующая g_{ms}, °С
9	$t_{s\,max}$	значение температуры датчика при максимальном положении рукоятки установки температуры, °С
10	$t_{s\,min}$	значение температуры датчика при минимальном

		положении рукоятки установки температуры, °С
11	t_d или t_s	температура датчика, соответствующая g_m = 0 на кривой открытия или закрытия
12	ΔP	перепад давлений теплоносителя на входе и выходе из регулирующего клапана, МПа

5.Технические характеристики терморегуляторов (клапаны с термоголовками VT. 3000)

№	*Характеристика*	*Ед.изм.*	*Значение*	*Требования ГОСТ 30815-2019*
1	Расход при S-1	кг/ч	110	Не более 70% от номинального
2	Влияние перепада давлений (ΔP>0,01 МПа)	ºС	0,3	Не более 1
3	Влияние статического давления (изменение давления от 0,01МПа до 1 МПа)	ºС	0,8	Не более 1
4	Гистерезис	ºС	0,6	Не более 1
5	Разница температур в точке S и t_d	ºС	0,8	Не более 0,8
6	Влияние изменения температуры теплоносителя (Δt=30 ºС)	ºС	0,9	Не более 1,5
7	Время срабатывания	мин	24	Не более 40
8	Изменение t_s после 5000 циклов ручного открытия-закрытия	ºС	1,3	Не более 2
9	Изменение g_{mN} после 5000 циклов ручного открытия-закрытия	%	14	Не более 20
10	Изменение t_s после испытаний на температурную устойчивость (5000 циклов попеременного погружения в воду 15 ºС и 25 ºС)	ºС	1,5	Не более 2
11	Изменение g_{mN} после испытаний на температурную устойчивость (5000 циклов попеременного погружения в воду 15 ºС и 25 ºС)	%	12	Не более 20
12	Изменение t_s после испытаний на сопротивление температурным воздействиям (-20 ºС -6 ч.,+50 ºС-6 ч.,+40 ºС-6ч;+20 ºС-24 ч.)	ºС	1,4	Не более 1,5

ТЕХНИЧЕСКИЙ ПАСПОРТ ИЗДЕЛИЯ

13	Изменение t_s после испытаний на сопротивление температурным воздействиям (-20 ºС -6 ч.,+50 ºС-6 ч.,+40 ºС-6ч;+20 ºС-24 ч.)	%	10	Не более 20

6.Конструкция и материалы

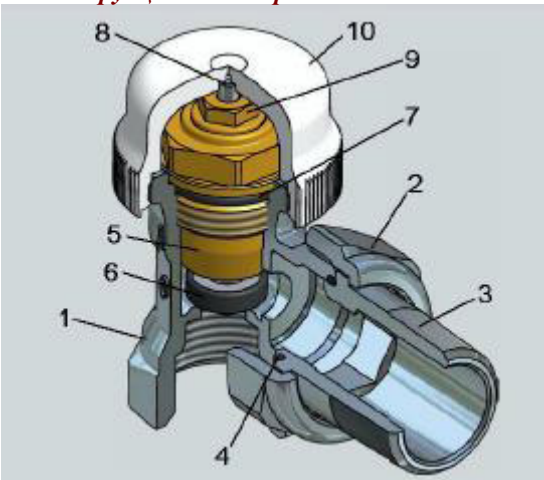

Поз.	*Наименование*	*Материал*	*Марка*
1	Корпус	Горячештампованная латунь никелированная	CW617N
2	Накидная гайка		
3	Резьбовой патрубок полусгона		
4	Уплотнительное кольцо полусгона	Этилен-пропилен-диен мономер	EPDM PEROXIDE
5	Вентильная головка	Латунь	CW614N
6	Золотник	Этилен-пропилен-диен мономер	EPDM PEROXIDE
7	Уплотнительное кольцо вентильной головки		
8	Шток	Сталь нержавеющая	AISI 304
9	Сальниковая втулка штока	Латунь	CW614N
10	Колпачок	Пластик	ABS
11	Пружина	Сталь нержавеющая	AISI 316

Паспорт разработан в соответствии с требованиями ГОСТ 2.601-2019

ТЕХНИЧЕСКИЙ ПАСПОРТ ИЗДЕЛИЯ

7.Таблица пропускной способности клапанов

Размер	Значение пропускной способности Kv при разнице в температуре от точки S, м3/ч				Kvs, м3/ч
	1°C	1,5°C	2°C	3°C	
1/2"	0,35	0,45	0,63	0,9	1,2
3/4"	0,35	0,45	0,63	0,9	1,2

8.Габаритные размеры

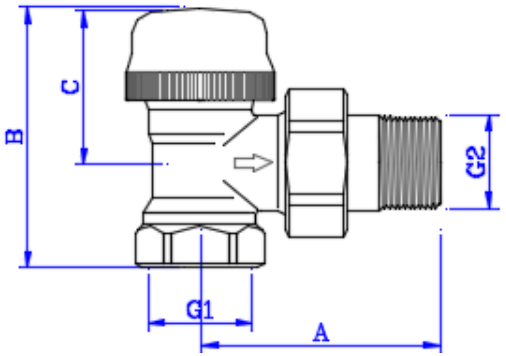

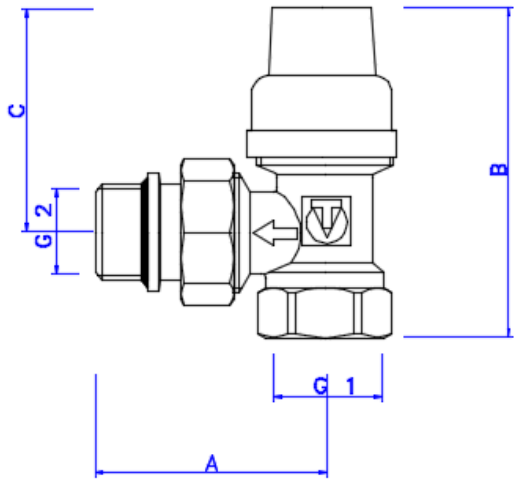

ТЕХНИЧЕСКИЙ ПАСПОРТ ИЗДЕЛИЯ

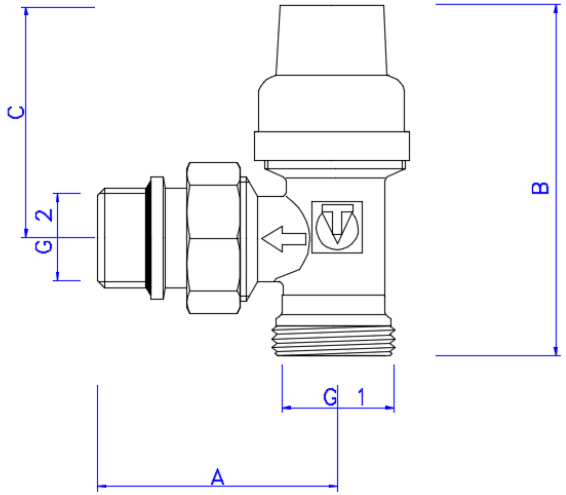

Модель	*Размер*	*A, мм*	*B, мм*	*C, мм*	*G1, дюймы*	*G2, дюймы*	*Вес,г*
VT.031	1/2"	53	59,5	33,5	1/2"	1/2"	230
	3/4"	62,5	59,5	33,5	3/4"	3/4"	332
VT.031NR	1/2"	51	73	49	1/2"	1/2"	230
VT.031NER	1/2"	51	71	49	3/4"	1/2"	336

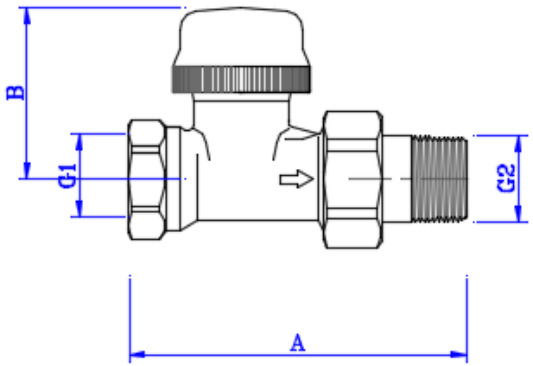

Паспорт разработан в соответствии с требованиями ГОСТ 2.601-2019

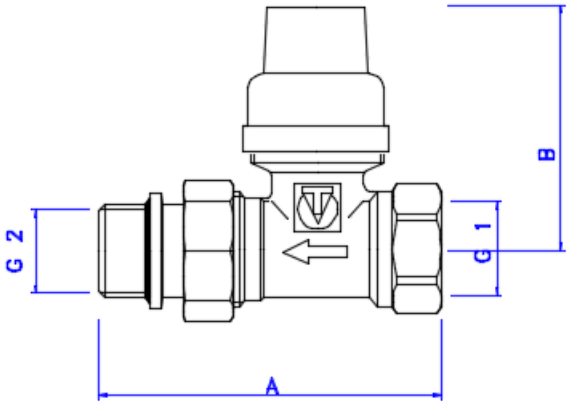

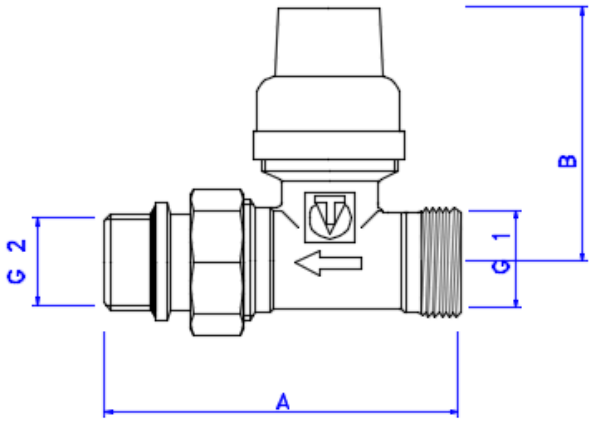

Модель	*Размер*	*A, мм*	*B, мм*	*G1, дюймы*	*G2, дюймы*	*Вес,г*
VT.032	1/2"	82	43,6	1/2"	1/2"	220
	3/4"	97,5	43,7	3/4"	3/4"	359
VT.032NR	1/2"	78	56	1/2"	1/2"	242
VT.032NER	1/2"	76	56	3/4"	1/2"	246

ТЕХНИЧЕСКИЙ ПАСПОРТ ИЗДЕЛИЯ

9.Указания по монтажу

9.1.Клапан должен монтироваться таким образом, чтобы на него не передавались продольные, поперечные усилия и моменты от трубопровода.

9.2.При использовании термостатической головки или сервопривода, колпачок ручной регулировки должен быть снят.

9.3.Направление потока теплоносителя должно совпадать с направлением стрелки на корпусе клапана.

9.4.Терморегулятор устанавливается на входе теплоносителя в нагревательный прибор.

9.5. Использование при монтаже клапана рычажных ключей не допускается.

9.6. Клапан может регулироваться вручную(1), термоголовкой(2) или сервоприводом(3) .

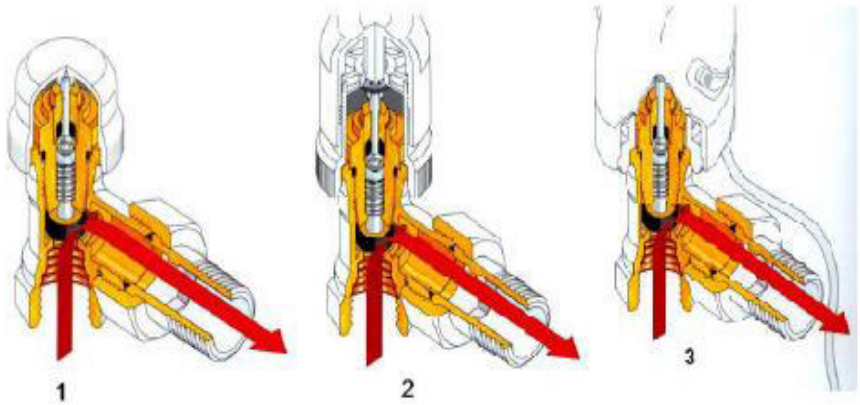

9.7.Клапаны могут устанавливаться в любом монтажном положении.

9.8. При монтаже клапана первым к отопительному прибору присоединяется патрубок полусгона. Перед монтажом полусгона клапанов исполнения «NR» и «NER» необходимо удостовериться в наличии и целостности резинового уплотнительного кольца.

9.9. Монтаж патрубка полусгона производится с помощью специального сгонного ключа. Накидную гайку полусгона после затяжки вручную следует довернуть ключом не более, чем на ½ оборота.

9.10. При монтаже клапана не допускается превышать крутящие моменты, указанные в таблице:

Паспорт разработан в соответствии с требованиями ГОСТ 2.601-2019

Резьба, дюймы	*1/2"*	*3/4"*
Предельный крутящий момент (резьба), Нм	30	40
Предельный крутящий момент (накидная гайка),Нм	25	30
Предельный крутящий момент (патрубок полусгона),Нм	30	38

9.11. Перед установкой термостатической головки , ее следует настроить в положение наибольшего открытия (поз.5).

9.12.Муфтовые соединения должны выполнять с использованием в качестве уплотнительных материалов ФУМ (фторопластовый уплотнительный материал) или сантехнической полиамидной нити.

9.13. Перед запуском в эксплуатацию система отопления должна быть подвергнута гидравлическим испытаниям давлением в 1,5 раза превышающем рабочее. Испытания проводятся в порядке, изложенном в СП73.13330.2016.

9.14 Для присоединения трубопроводов к клапанам с индексом NER рекомендуется использовать следующие соединители:
- для металлополимерных труб- VT.4420; VTc.712NE;
-для пластиковых (PE-X и PE-RT) труб- VT.4410; VTc.712NE;
- для медных труб и труб из нержавеющей стали – VT.4430;
-для полипропиленовых труб – VTp.708E.

10.Указания по эксплуатации и техническому обслуживанию

10.1.Клапан должен эксплуатироваться при условиях, изложенных в таблице технических характеристик.

10.2.При установке клапана на отопительные приборы в однотрубных системах отопления, перед клапаном обязательно должен устраиваться обводной участок (байпас). Установка запорной и регулирующей арматуры на байпасе не допускается.

10.3. При протечке по штоку, уплотнительное кольцо шток-гильзы может быть заменено без спуска теплоносителя из системы. Дальнейшая разборка клапана допускается только при слитом теплоносителе.

10.4. Не допускается замерзание рабочей среды внутри клапана.

10.2. Теплоноситель, протекающий через терморегулятор, должен соответствовать требованиям действующих нормативных документов на теплоноситель систем теплоснабжения.

11.Условия хранения и транспортировки

11.1 В соответствии с ГОСТ 19433-88 изделия не относятся к категории опасных грузов, что допускает их перевозку любым видом транспорта в соответствии с правилами перевозки грузов, действующими на данном виде транспорта.

ТЕХНИЧЕСКИЙ ПАСПОРТ ИЗДЕЛИЯ

11.2.Транспортирование по железной дороге осуществляют повагонными или мелкими отправками транспортных пакетов в вагонах любого вида.

11.3. Условия транспортирования и хранения - 7 (Ж1) по ГОСТ 15150-69.

11.4. Клапаны следует хранить в упакованном виде в закрытом помещении или под навесом и обеспечивать их защиту от воздействия влаги и химических веществ, вызывающих коррозию материалов.

12.Утилизация

12.1.Утилизация изделия (переплавка, захоронение, перепродажа) производится в порядке, установленном Законами РФ от 04 мая 1999 г. № 96-ФЗ "Об охране атмосферного воздуха" (с изменениями и дополнениями), от 24 июня 1998 г. № 89-ФЗ (с изменениями и дополнениями) "Об отходах производства и потребления", от 10 января 2002 № 7-ФЗ « Об охране окружающей среды» (с изменениями и дополнениями), а также другими российскими и региональными нормами, актами, правилами, распоряжениями и пр., принятыми во использование указанных законов.

12.2. Содержание благородных металлов: *нет*

13.Гарантийные обязательства

13.1.Изготовитель гарантирует соответствие изделия требованиям безопасности, при условии соблюдения потребителем правил использования, транспортировки, хранения, монтажа и эксплуатации.

13.2.Гарантия распространяется на все дефекты, возникшие по вине завода-изготовителя.

13.3.Гарантия не распространяется на дефекты, возникшие в случаях:
- нарушения паспортных режимов хранения, монтажа, испытания, эксплуатации и обслуживания изделия;
- ненадлежащей транспортировки и погрузо-разгрузочных работ;
- наличия следов воздействия веществ, агрессивных к материалам изделия;
- наличия повреждений, вызванных пожаром, стихией, форс - мажорными обстоятельствами;
- повреждений, вызванных неправильными действиями потребителя;
- наличия следов постороннего вмешательства в конструкцию изделия.

13.4.Производитель оставляет за собой право внесения изменений в конструкцию, улучшающие качество изделия при сохранении основных эксплуатационных характеристик. При этом фактический вес изделия не должен отличаться от веса, заявленного в настоящем паспорте, более, чем на 10%.

Паспорт разработан в соответствии с требованиями ГОСТ 2.601-2019

14.Условия гарантийного обслуживания

14.1.Претензии к качеству товара могут быть предъявлены в течение гарантийного срока.

14.2.Неисправные изделия в течение гарантийного срока ремонтируются или обмениваются на новые бесплатно. Потребитель также имеет право на возврат уплаченных за некачественный товар денежных средств или на соразмерное уменьшение его цены. В случае замены, замененное изделие или его части, полученные в результате ремонта, переходят в собственность сервисного центра.

14.3. Решение о возмещении затрат Потребителю, связанных с демонтажом, монтажом и транспортировкой неисправного изделия в период гарантийного срока принимается по результатам экспертного заключения, в том случае, если товар признан ненадлежащего качества.

14.4. В случае, если результаты экспертизы покажут, что недостатки товара возникли вследствие обстоятельств, за которые не отвечает изготовитель, затраты на экспертизу изделия оплачиваются Потребителем.

14.5.Изделия принимаются в гарантийный ремонт (а также при возврате) полностью укомплектованными.

Valtec s.r.l.
Amministratore
Delegato

ТЕХНИЧЕСКИЙ ПАСПОРТ ИЗДЕЛИЯ

ГАРАНТИЙНЫЙ ТАЛОН №_____

Наименование товара

КЛАПАНЫ ТЕРМОРЕГУЛЯТОРОВ РАДИАТОРНЫЕ

№	Модель, исполнение	Размер	Количество

Название и адрес торгующей организации _____

_____

Дата продажи _____ Подпись продавца _____

Штамп или печать торгующей организации *Штамп о приемке*

С условиями гарантии СОГЛАСЕН:

ПОКУПАТЕЛЬ _____*(подпись)*

Гарантийный срок - Десять лет (сто двадцать месяцев) с даты продажи конечному потребителю

По вопросам гарантийного ремонта, рекламаций и претензий к качеству изделий обращаться в сервисный центр по адресу: : г.Санкт-Петербург, ул. Профессора Качалова, дом 11, корпус 3, литер «А» , тел/факс (812)3247750

При предъявлении претензии к качеству товара, покупатель предоставляет следующие документы:

1. Заявление в произвольной форме, в котором указываются:
   - название организации или Ф.И.О. покупателя, фактический адрес и контактные телефоны;
   - название и адрес организации, производившей монтаж;
   - основные параметры системы, в которой использовалось изделие;
   - краткое описание дефекта.
2. Документ, подтверждающий законность приобретения изделия.
3. Акт гидравлического испытания системы, в которой монтировалось изделие (если оно проводилось)
4. Настоящий заполненный гарантийный талон.

Отметка о возврате или обмене товара:

_____

_____

*Дата: «__»_____20___г. Подпись*_____

Паспорт разработан в соответствии с требованиями ГОСТ 2.601-2019