У тепла есть имя

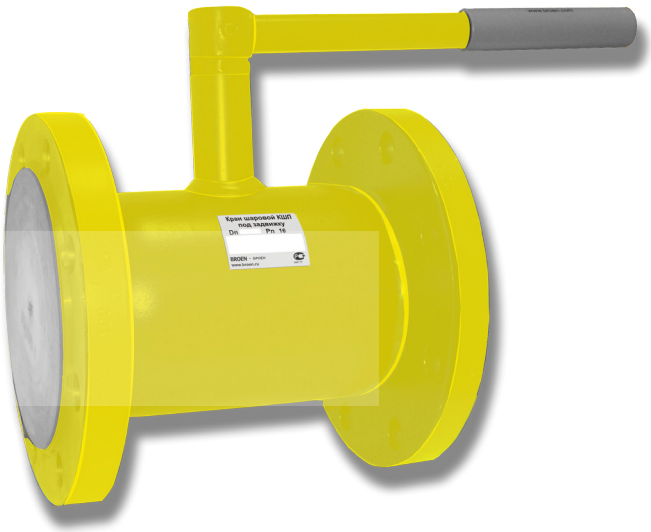

Стальные шаровые краны КШГП для газа со строительной длиной задвижки по ГОСТ 3706-93

- Для газораспределения
- Сделано в России

САНИТАРНО-ТЕХНИЧЕСКОЕ ОБОРУДОВАНИЕ · РЕГУЛИРУЮЩАЯ АРМАТУРА · ТЕПЛО-СНАБЖЕНИЕ И ГАЗ · КРАНЫ ДЛЯ ЛАБОРАТОРИЙ · АВАРИЙНЫЕ ДУШИ

BROEN

INTELLIGENT FLOW SOLUTIONS

ООО "БРОЕН" · 109129 · Москва · ул. 8-я Текстильщиков · 11/2
Тел./Факс (495) 228 11 50

www.broen.ru

Стальные шаровые краны КШГП для газа со строительной длиной задвижки по ГОСТ 3706-93

КШГП. Серия 70.123, под задвижку, Ду 50-150, Ру 16 фланец/фланец

Применение: Шаровой кран КШГП со строительной длиной, равной строительной длине клиновой задвижки используется в системах газораспределения и магистралях природного газа с рабочим давлением до 12 бар.

Порядок установки: Кран устанавливается на трубопроводе в любом положении в местах, доступных для эксплуатации. Не требует технического обслуживания.

Основные технические характеристики

Ду, (мм)	Номер по каталогу	Размеры, (мм)					Kvs, м³/ч	Масса, (кг)
		DH	D	L	H2	A		
50	КШГП 70.123.050	79	160	180	129	180	75	7,9
65	КШГП 70.123.065	89	180	200	135	180	110	9,9
80	КШГП 70.123.080	108	195	210	145	275	165	12,4
100	КШГП 70.123.100	127	215	230	154	275	310	15,3
125	КШГП 70.123.125	152	270	254	192	365	480	22,8
150	КШГП 70.123.150	178	280	280	241	365	755	34,2

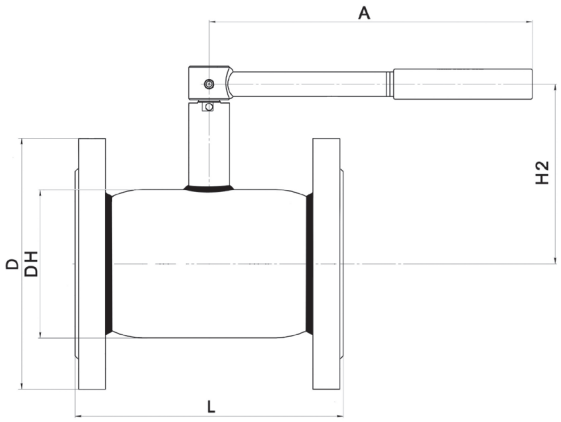

Спецификация материалов

Корпус крана	Сталь 09Г2С
Шар	Нержавеющая сталь
Седло шара	PTFE
Уплотнительные кольца	Viton® , Nitril
Фланец	Сталь 20

Примечание. Комплекты ответных фланцев, болтов и прокладок поставляются вместе с краном по запросу. По запросу строительная длина может быть изменена.

*** Компания оставляет за собой право вносить конструктивные изменения**

САНИТАРНО-ТЕХНИЧЕСКОЕ ОБОРУДОВАНИЕ · РЕГУЛИРУЮЩАЯ АРМАТУРА · ТЕПЛО-СНАБЖЕНИЕ И ГАЗ · КРАНЫ ДЛЯ ЛАБОРАТОРИЙ · АВАРИЙНЫЕ ДУШИ

BROEN
INTELLIGENT FLOW SOLUTIONS

ООО "БРОЕН" · 109129 · Москва · ул. 8-я Текстильщиков · 11/2
Тел./Факс (495) 228 11 50
www.broen.ru