Описание и область применения

Затвор дисковый РИДАН тип ЗДМ– запорная арматура, предназначенная для эксплуатации в системах отопления и водоснабжения.

Особенности затвора:

- Дисковый затвор РИДАН имеет межфланцевый корпус с центрирующими проушинами;
- Шпиндель затвора цельный; крутящий момент передается с помощью шлицевого соединения «шпиндель-диск»;
- Управление затвором осуществляется с помощью металлической рукоятки с фиксацией в 10 промежуточных положениях или ручного редукторного привода

Соотвествие нормативам

Соответствие затворов подтверждено в форме принятия декларации о соответствии требованиям Технического регламента Таможенного Союза ТР ТС 010/2011 «О безопасности машин и оборудования», декларации о соответствии требованиям Технического регламента Таможенного Союза ТР ТС 032/2013 «О безопасности оборудования, работающего под избыточным давлением».
Имеется экспертное заключение о соответствии ЕСЭиГТ к товарам.

Технические характеристики

Рабочая среда – вода, растворы гликоля до 50%.
Диапазон номинальных диаметров DN 50-300 мм
Номинальное давление PN16
Минимальная температура окружающей среды в месте установки затвора -10С.

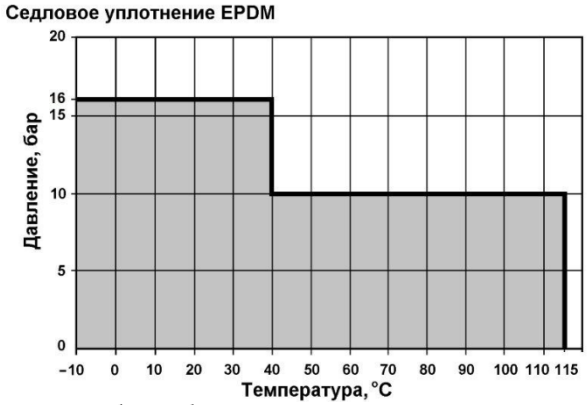

Рисунок. Рабочая область «Температура-давление»

Герметичность согласно ГОСТ Р 54808-2011 - класс А, отсутствие видимых протечек

Используемые материалы.

Материалы основных деталей приведены в таблице:

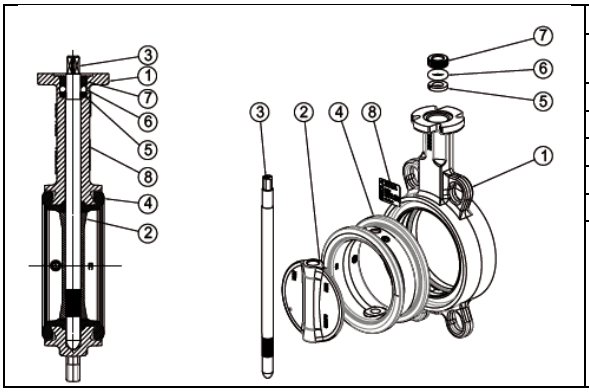

1	Корпус	Серый чугун GG25
2	Диск	Высокопрочный чугун GGG40 с эпоксидным покрытием
3	Шпиндель	Сталь ASTM 420
4	Седловое уплотнение	EPDM
5	Стопорное кольцо	Пластик Grivory XE3883 Black 9915 GV4
6	Кольцевое уплотнение	Нитрил
7	Втулка	Пластик Technyl A216
8	Шильдик	Полимер

Коды для заказа и обозначения изделия

код	обозначение	DN	PN	управление
082X4000	РИДАН - ЗДМ.01.16.050	50	16	рукоятка
082X4001	РИДАН - ЗДМ.01.16.065	65	16	рукоятка
082X4002	РИДАН - ЗДМ.01.16.080	80	16	рукоятка
082X4003	РИДАН - ЗДМ.01.16.100	100	16	рукоятка
082X4004	РИДАН - ЗДМ.01.16.125	125	16	рукоятка
082X4005	РИДАН - ЗДМ.01.16.150	150	16	рукоятка
082X4006	РИДАН - ЗДМ.01.16.200	200	16	рукоятка
082X4007	РИДАН - ЗДМ.01.16.250	250	16	рукоятка
082X4008	РИДАН - ЗДМ.01.16.300	300	16	рукоятка
082X4010	РИДАН - ЗДМ.02.16.200	200	16	Ручной редуктор
082X4011	РИДАН - ЗДМ.02.16.250	250	16	Ручной редуктор
082X4012	РИДАН - ЗДМ.02.16.300	300	16	Ручной редуктор

Габаритные и присоединительные размеры, пропускная способность.

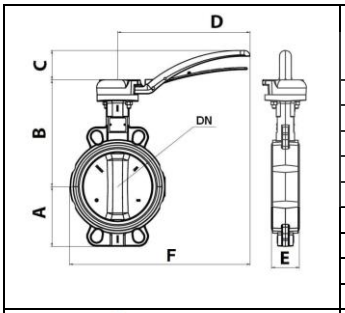

DN	A	B	C	D	E	F	вес, кг	Пропускная способность K_v, $м^3/ч$
50	60	167	45	200	43	261	3,0	79
65	83	178	45	200	46	268	3,5	174
80	90	184	45	200	46	263	3,6	275
100	106	209	45	200	52	274	4,9	496
125	117	223	65	290	56	381	7,0	883
150	131	236	65	290	56	392	7,8	1212
200	165	258	65	290	60	423	12,0	2500
250	200	318	86	450	68	609	23,0	3948
300	235	343	86	450	78	634	27,1	5635

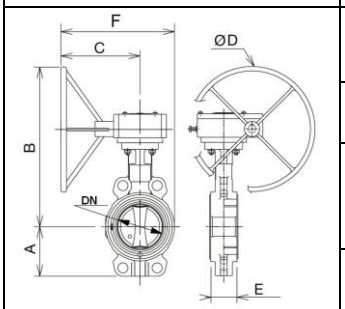

DN	A	B	C	D	E	F	вес, кг	Пропускная способность K_v, $м^3/ч$
200	165	315	120	125	60	253	12,0	2500
250	200	399	197	200	68	356	22,7	3948
300	235	459	239	250	78	423	29,1	5635

DN	D1, мм	D2, мм	Требования к размерам ответных фланцев , мм				Соответствует фланцам ГОСТ 33259-2015 исполнение В	
			Ø A0	Ø A1 min	Ø A2 max	Ø B min	Тип 01	Тип 11
50	35	6	54	42	60	90	+	+
65	55	13	70	62	74	110		+
80	73,5	20	85	82	91	128	+	
100	87	25	100	97	110	148	+	
125	118,5	37,5	125	128	143	178	+	
150	146,5	50,5	150	154	166	202	+	
200	190	70	200	200	224	258	+	+
250	242	92	250	252	280	312	+	+
300	292,5	112,5	300	303	329	365	+	+

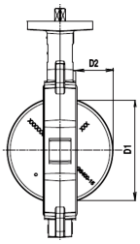

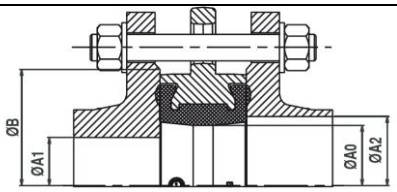

Общие указания по монтажу дисковых затворов РИДАН.

В качестве ответных фланцев использовать фланцы согласно ГОСТ 33259-2015, предельные размеры фланцев указаны в таблице выше.
Прокладки и смазку при монтаже не использовать. Тщательно центровать дисковый затвор относительно оси трубопровода.
Во избежание повреждения седлового уплотнения и возникновения протечек - окончательную затяжку крепежа производить при открытом положении диска затвора.
В остальном - соблюдать все требования, изложенные в Руководстве по эксплуатации (предоставляется вместе с затвором, также доступно в электронном виде).